РУССКИЙ
УКРАЇНСЬКА
ҚАЗАҚ
ENGLISH

ПРОСТОЕ РУКОВОДСТВО

Портативная минисистема

Для ознакомления с инструкциями по использованию расширенных функциональных возможностей посетите веб-сайт по адресу **http://www.lg.com** и загрузите Руководство пользователя.
Часть содержания, представленного в этом руководстве, может не относиться к вашему устройству.

МОДЕЛЬ
OM6560

MFL68962869

www.lg.com

Copyright © 2017 LG Electronics. Все права защищены.

Верхняя панель

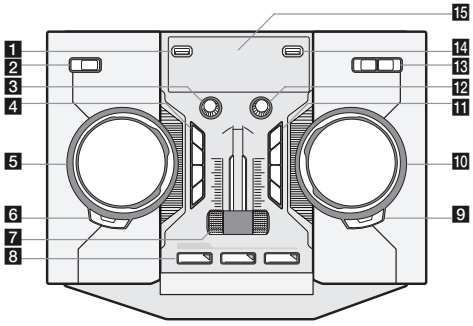

1 Порт USB 1
Вы можете воспроизводить аудиофайлы, подключив устройство USB.

2 ⏻/I (Режим ожидания/Вкл.)

3 **MIC.** (Громкость микрофона)
Управляет громкостью звука микрофона.

4 **VOICE CANCELLER**
Вы можете использовать эту функцию при воспроизведении музыки, уменьшая уровень громкости голоса исполнителя в различных источниках.
Нажмите, чтобы включить или выключить этот режим.

KEY CHANGER (b/#)
Изменяет тональность для обеспечения соответствия вокальному диапазону вашего голоса.

LIGHTING / PARTY LINK
- Включает или выключает эффекты освещения.
- Нажмите и удерживайте, чтобы выбрать PARTY LINK.

5 **SCRATCH / LEVEL / SYNC SET**
Для регулировки уровня царапающего звука поверните регулятор по часовой или против часовой стрелки. / Регулирует уровень DJ EFFECT. / Задает значение задержки в режиме PARTY LINK.

6 **DJ EFFECT**
Выбор режима DJ EFFECT.

USER EQ
Выбирает звуковой эффект, созданный вами самостоятельно.

7 **PARTY THRUSTER**
Поднимите рычаг вверх, чтобы создать атмосферу вечеринки.

8 **CLUB, DRUM, USER** (DJ PRO)
Выбирает звуковой эффект CLUB, DRUM или USER для смешивания.
(если вы хотите использовать эффект USER, необходимо зарегистрировать источник с помощью приложения "Music Flow Bluetooth").

1, 2, 3 (DJ PRO PAD)
Нажмите желаемую звуковую панель.

9 **SEARCH**
Служит для перехода к папке и файлу в режиме выбора.

OK
Служит для выбора папки при поиска файла.

10 **I<< , >>I & SEARCH** (Пропустить/Найти)
- Выполняет поиск папки или файла.
- Поиск определенного фрагмента в записи/файле.
- Выбор радиостанций.

11 **>II** (Воспроизведение/Пауза)
- Запускает или приостанавливает воспроизведение.
- Выбирает режим воспроизведения стерео/моно.

□ (Остановка)
Останавливает воспроизведение или отменяет функцию DELETE.

⏏ (Открыть/Закрыть)
Служит для открытия и закрытия лотка для дисков.

REGION EQ / BASS BLAST
- Выбирает региональный эквалайзер.
- Нажмите и удерживайте, чтобы выбрать эффект BASS напрямую.

12 **VOL.** (Громкость)
Регулировка уровня громкости динамика.

13 **REPEAT / DEMO**
- Прослушивание записей/файлов повторно или в случайном порядке.
- Отображает демонстрационный режим.

F (Функция) **/ WIRELESS LINK**
- Выбор функций и источника входящего сигнала.
- Нажмите и удерживайте в течение 3 секунд, чтобы выбрать режим WIRELESS PARTY LINK.

14 Порт USB 2
Вы можете воспроизводить аудиофайлы, подключив устройство USB.

15 Окно отображения

Передняя панель / Задняя панель

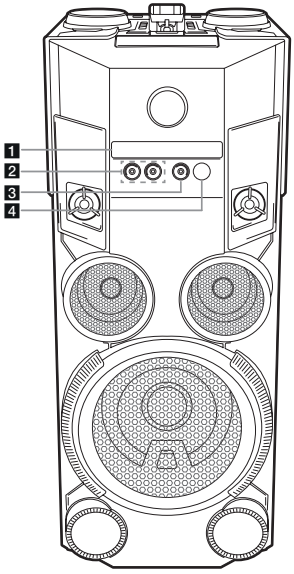

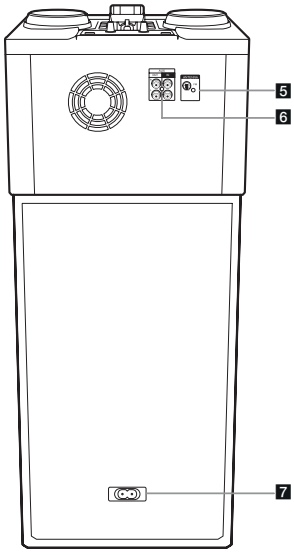

1 Лоток для дисков

2 Гнездо **MIC** (Микрофон) **1 / 2**

3 **PORT. IN**

4 ℝ
Датчик дистанционного управления

5 **ANTENNA** (FM)

6 **AUX IN / OUT**

7 Входной разъем пер. тока

Приложение для управления системой с помощью персональных устройств (смартфон/планшет)

Загрузка приложения **Music Flow Bluetooth** на ваше устройство.

LG Sound Sync (Беспроводная синхронизация звука)

Для получения дополнительных сведений загрузите интернет-руководство пользователя. **http://www.lg.com**

Дополнительная информация

Технические характеристики

Требования к питанию	См. паспортную табличку на устройстве.
Потребляемая мощность	См. паспортную табличку на устройстве.
	Ждущий сетевой режим: 0,5 Вт (Если активны все сетевые порты.)
Габариты (ШхВхГ)	Примерно 330 мм x 715 мм x 302 мм
Вес нетто	Примерно 13,3 кг
Электропитание на шине (USB)	5 V ⎓ 500 mA
Усилитель (общая ср. квадр. выходная мощность)	500 Вт

Конструкция устройства и его технические характеристики могут быть изменены без предварительного уведомления.

Внимание!

- Непосредственное подключение шнура питания к розетке электросети, если это возможно. Или, если вы хотите использовать удлинительный кабель, настоятельно рекомендуется использовать удлинительный кабель 110 В / 15 А или 230 В / 15 А, в противном случае устройство может не работать должным образом из-за отсутствия источника питания.
- Не перегружайте удлинительный шнур за счет чрезмерной электрической нагрузки.

Как отключается беспроводное сетевое подключение или беспроводное устройство

Выключите устройство, нажав кнопку питания и удерживая ее более 5 секунд.

Замена батареек

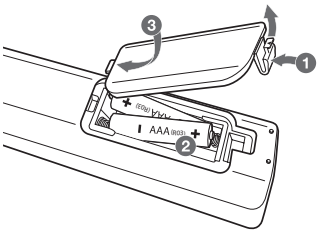

Заявление о соответствии

Настоящим LG Electronics заявляет, что радиооборудование типа Портативная минисистема соответствует требованиям Директивы 2014/53/EC. Полный текст заявления о соответствии нормативам ЕС доступен по следующему интернет-адресу:

http://www.lg.com/global/support/cedoc/cedoc#

К сведению пользователя: это устройство должно устанавливаться и использоваться на расстоянии не менее 20 см от вашего тела.

Диапазон частот	Выходная мощность (макс.)
от 2402 до 2480 МГц	10 дБм

Российская Федерация

Импортер ООО “ЛГ Электроникс Рус”

Адрес импортера: 143160 Российская Федерация, Московская область, Рузский район, сельское поселение Дороховское, 86 км. Минского шоссе, д.9

Адрес производителя : ЛГ Электроникс (Хужоу) Инк., завод Хатаи
516006, Китай, пров. ГуанДонг, г. Хужоу, Промышленная зона Жонгкай, Индустриальный парк Хутаи, ХуФенг Донг Уи Роуд, 13.

Сделано в Китае

Україна

Вироблено в: ЛГ Електронікс (Хужоу) Інк., завод Хатай
516006, Китай, пров. ГуанДонг, м. Хужоу, Промислова зона Жонгкай, Індустріальний парк Хутай, ХуФенг Донг Уі Роуд, 13.

Қазақстан Республикасы

Импорттаушы АҚ “ЭЛ Джи Электроникс Алматы Қазақстан”, 050061, Алматы қ., к. Көкорай, 2А

Өндірушінің мекенжайы: LG Electronics(Huizhou) Inc. Huitai Factory
516006, Қытай, ГуанДонг ауданы, Хужоу қаласы, Жонгкай өнеркәсіптік аймағы, Хутай Индустриялық саябағы, ХуФенг Донг Уи Роуд, 13.

Қазақстан Республикасы территориясында тұтынушылардан келіп түскен талаптар мен ұсыныстарды қарайтын және тауарды жөндеу мен техникалық қызмет көрсететін ұжым:

АҚ «Эл Джи Электроникс Алматы Казахстан», 050061, Қазақстан Республикасы, Алматы қ., Көкорай, 2А. Басқа сервис орталықтары жайында мағлұматты “Тұтынушыға қызмет көрсету орталығына” телефон шалу арқылы білуге болады.

Қытайда жасалған

LG
Life's Good